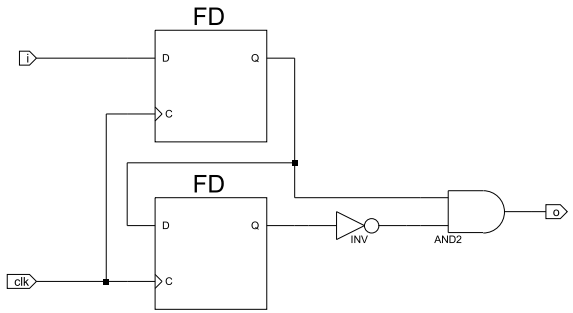
FD
D
Q
C
FD
D
Q
C
I
clk
INV
AND2
O