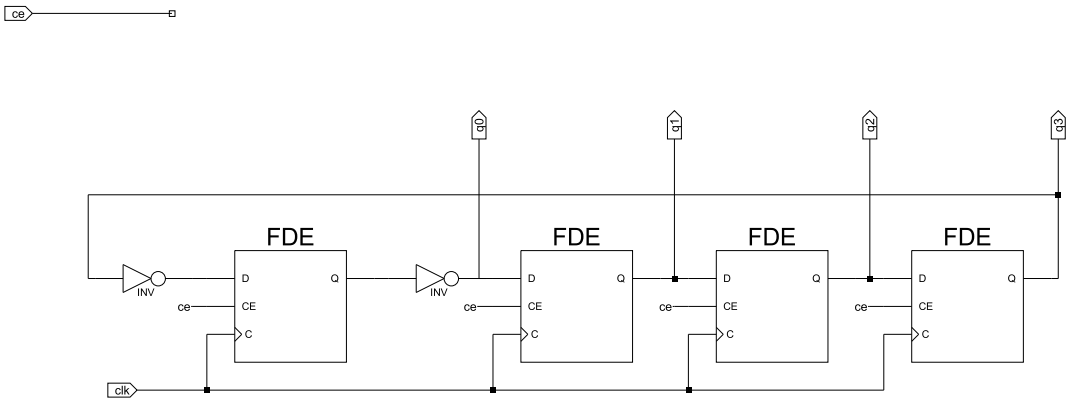
ce
q0
q1
q2
q3
FDE
FDE
FDE
FDE
INV
INV
D
Q
CE
C
ce
clk