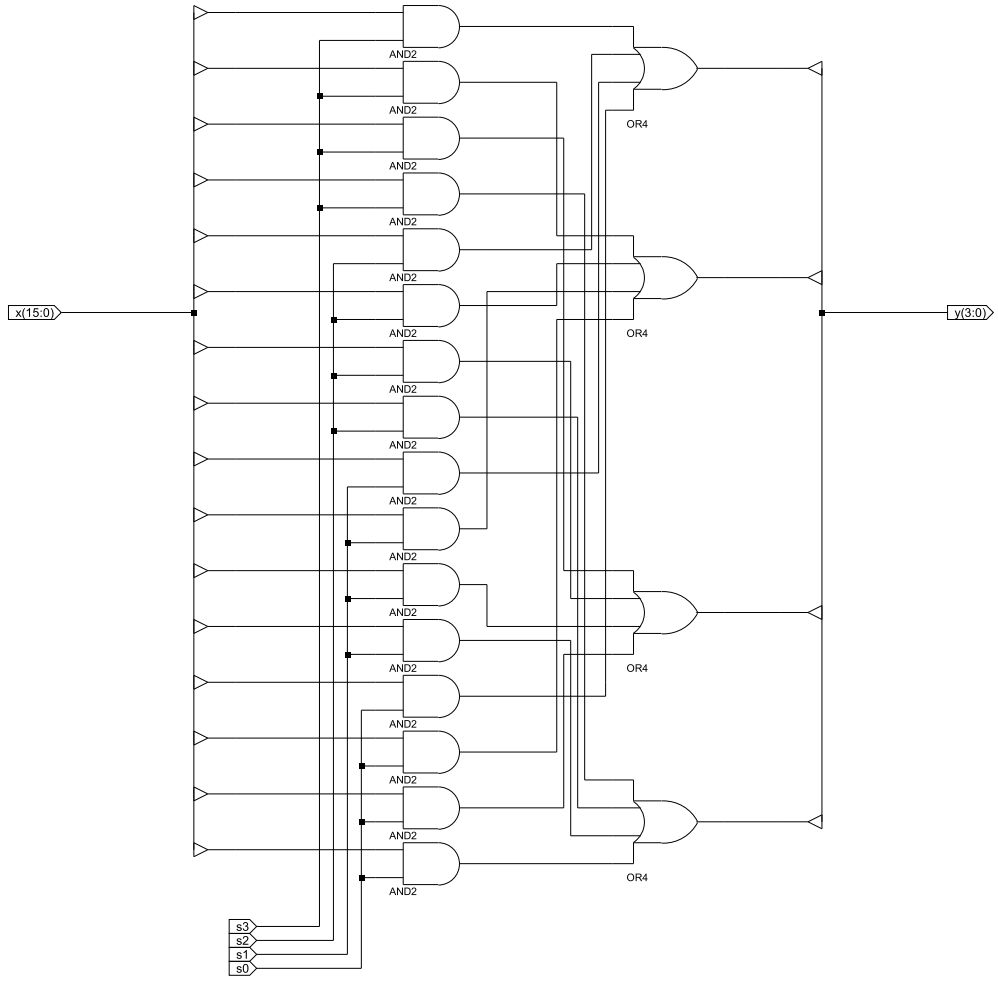
x(15:0)
AND2
OR4
y(3:0)
s3
s2
s1
s0